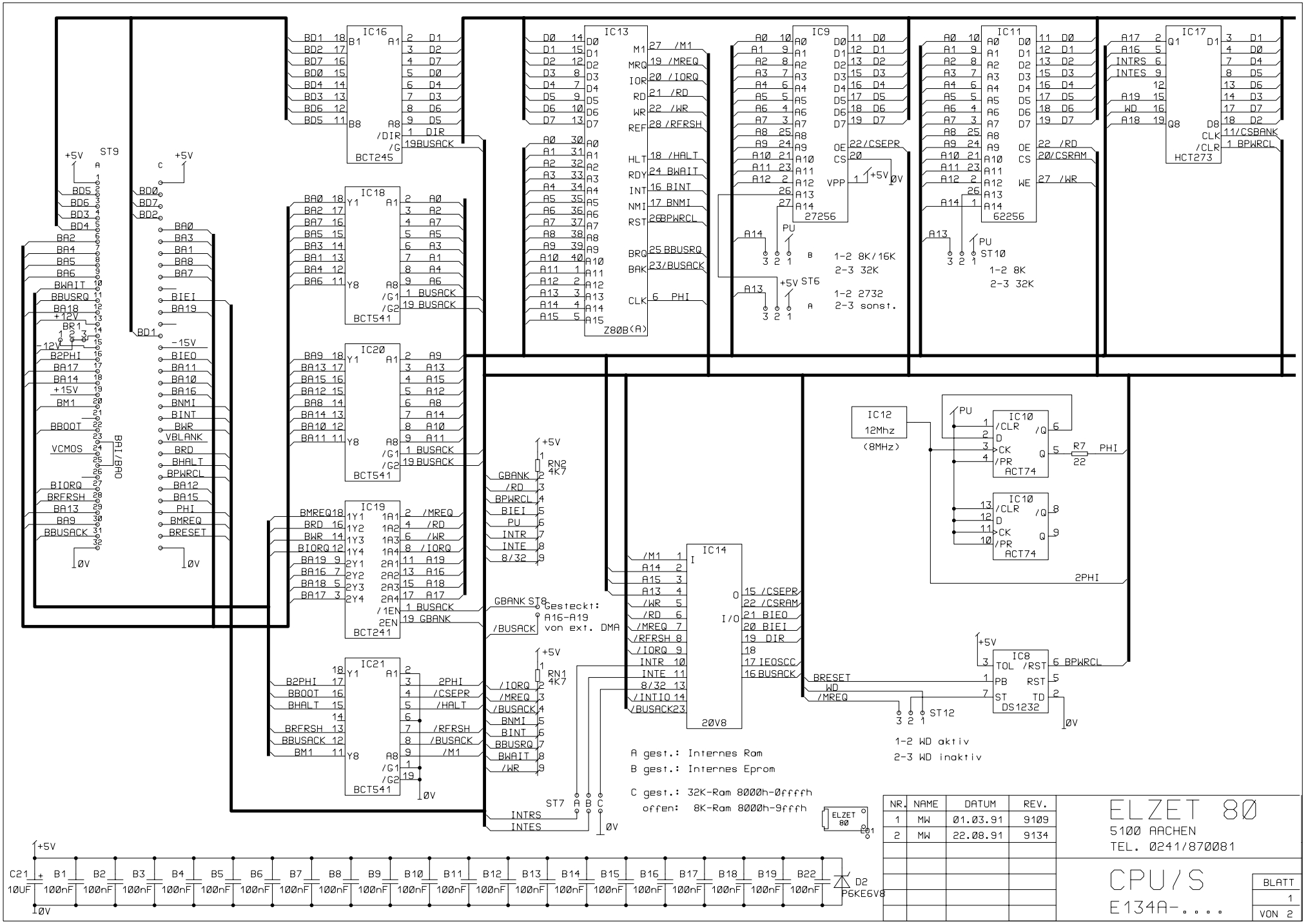
IC16 BCT245
IC13 Z80B(A)
IC9 27256
IC11 62256
IC17 HCT273
IC18 BCT541
IC20 BCT541
IC19 BCT241
IC21 BCT541
ST9
BUS/AMO
RN2 4K7
RN1 4K7
IC14 20V8
IC12 12Mhz (8MHz)
IC10 ACT74
IC8 DS1232
ST6
ST10
ST12
ST7
Gesteckt: A16-A19 von ext. DMA
A gest.: Internes Ram
B gest.: Internes Eprom
C gest.: 32K-Ram 8000h-0ffffh
offen: 8K-Ram 8000h-9ffffh
1-2 8K/16K
2-3 32K
1-2 2732
2-3 sonst.
1-2 8K
2-3 32K
1-2 WD aktiv
2-3 WD inaktiv
C21 10UF
B1 B2 B3 B4 B5 B6 B7 B8 B9 B10 B11 B12 B13 B14 B15 B16 B17 B18 B19 B22 100nF
D2 P6KE6V8
ELZET 80
NR. NAME DATUM REV.
1 MW 01.03.91 9109
2 MW 22.08.91 9134
ELZET 80
5100 AACHEN
TEL. 0241/870081
CPU/S
E134A-....
BLATT 1 VON 2

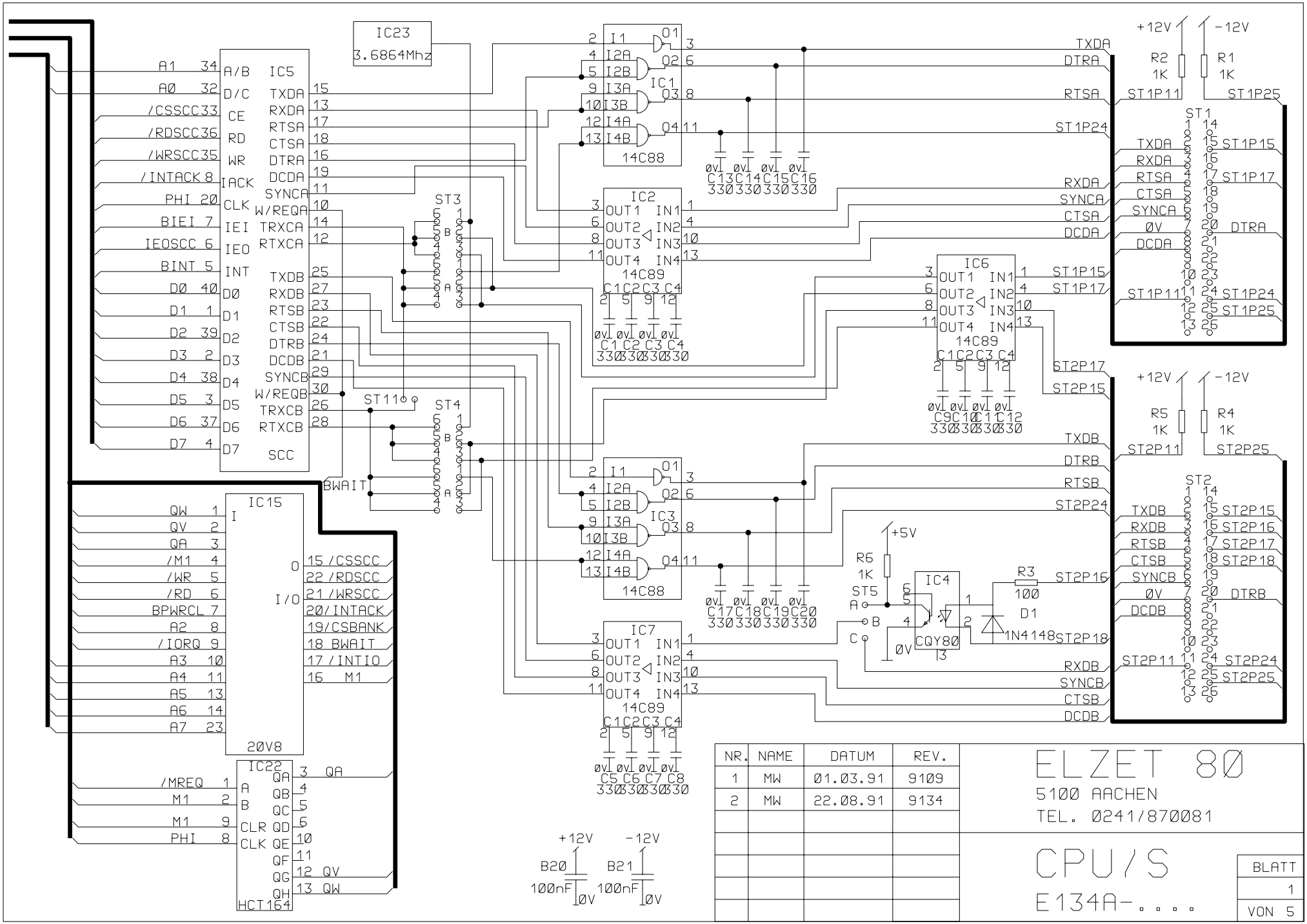

NR.	NAME	DATUM	REV.
1	MW	01.03.91	9109
2	MW	22.08.91	9134

ELZET 80
5100 AACHEN
TEL. 0241/870081

CPU/S
E134A-....

BLATT 1 VON 5

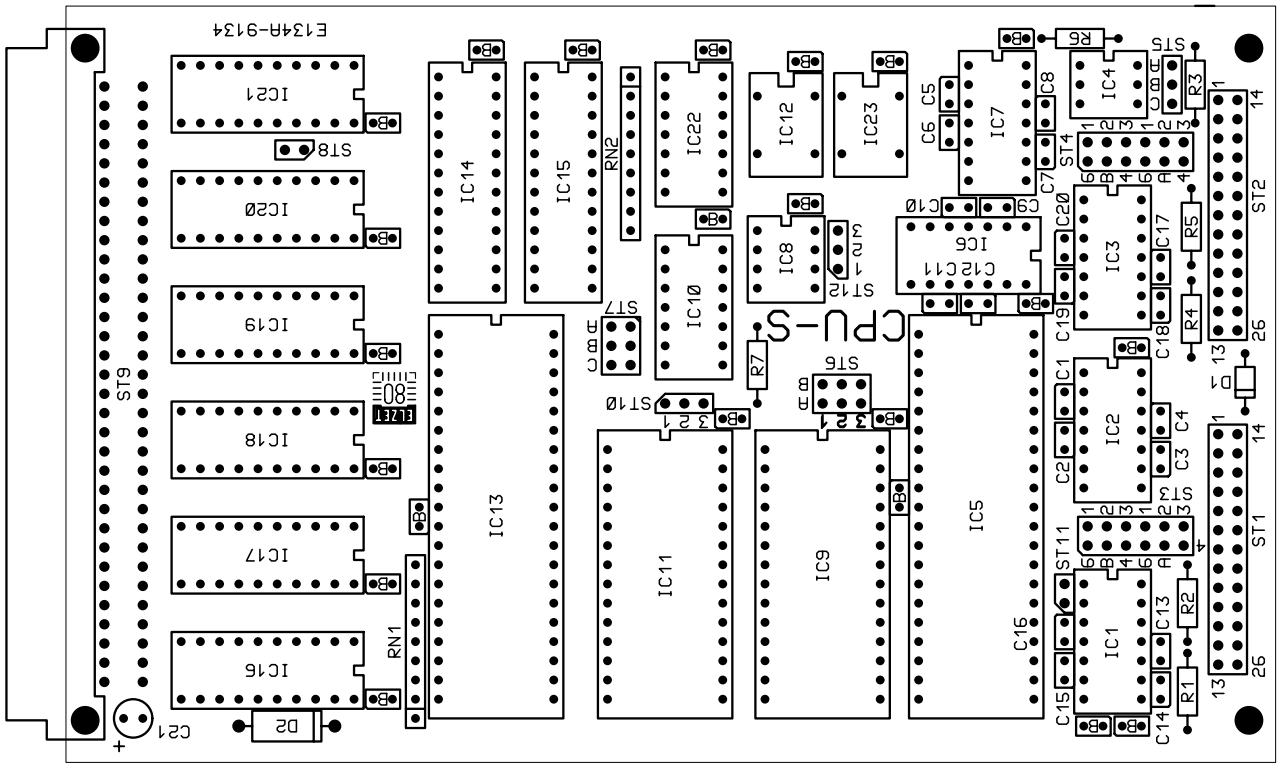

SILKSCREEN
COMP.-SIDE

ECB-CPU-S E134A-9134